Zenité

L'élégance à portée de main

- *Plus de* ***lumière***
  Battement asymétrique pour l'ouverture maximale
  au clair de jour (selon avis technique pour les portes-fenêtres).

- *Plus de* ***confort***
  Double joint à frappe sur l'ouvrant et paumelle
  anti-grincement pour un usage silencieux.

- *Plus de* ***choix***
  Une grande variété de profilés pour s'adapter aux différentes épaisseurs
  d'isolation en construction neuve.

- *Plus* ***pratique***
  Pose facile en rénovation (pas de rajouts de plats) des dormants monoblocs équipés
  d'ailes de recouvrement à 40 et 60 mm, nettoyage aisé des dormants grâce à la
  feuillure lisse et en pente, lubrification naturelle des paumelles sans manutention,
  engondement facile des paumelles, notamment des portes-fenêtres.

- *Plus* ***isolante***
  Coefficient UW * avec triple vitrage de 0.85 à 1.2 W (m .k).
  Vitrage de 28 à 46 m/m d'épaisseur.

10 Rue de Berlin,
Z.I. L'ANJOLY,
13127 VITROLLES

Tél. : 04 42 41 50 10
Fax : 04 42 41 50 11
Email : contact@deltabaie.fr

www.deltabaie.fr

DELTABAIE

Caractéristiques techniques

- Ouvrant de 77mm 5 chambres extérieur galbé.
- Vitrage 4-20-4 ITR + Argon.
- Parclose arrondie.
- Finition extérieure arrondie.
- Rejet d'eau intégré.
- Poignée alliage blanc.
- Classement AEV : A3 E6B VB2.

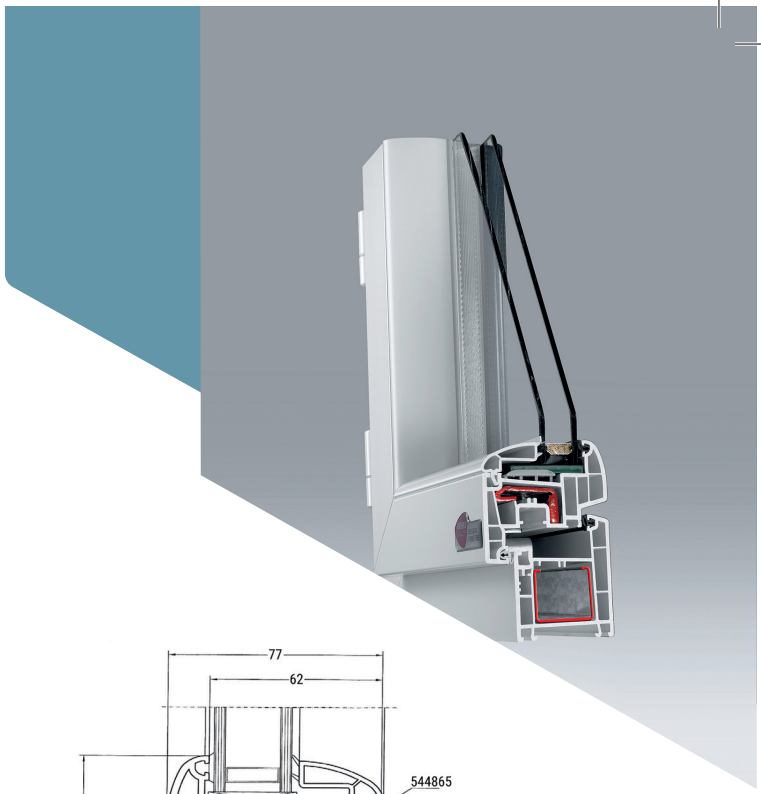

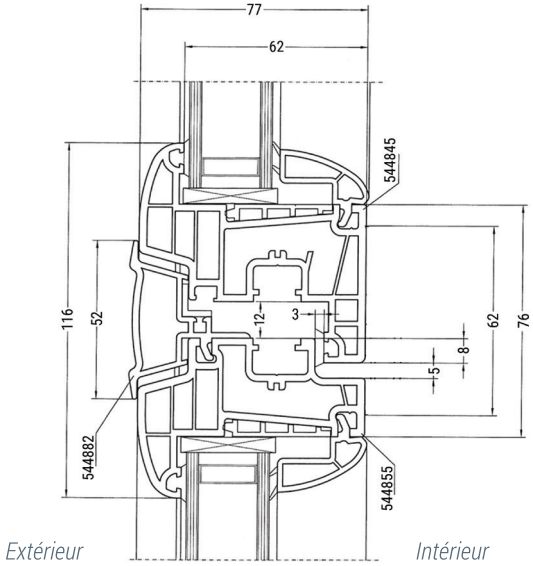

COUPE HORIZONTALE BATTEMENT ASYMÉTRIQUE ZENITE Z52

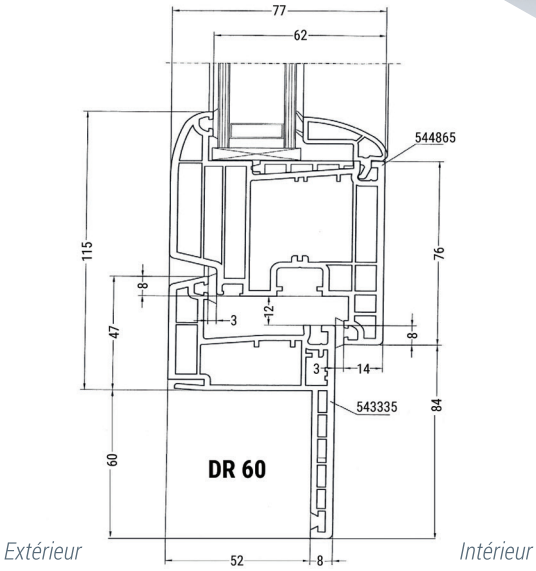

COUPE HORIZONTALE ZENITÉ Z 76 (DR 60)

DELTABAIE, une fabrication 100% française et éco-responsable :

CSTB le futur en construction · CEKAL CERTIFICATION DES VITRAGES · CE · ufme Union des Fabricants de Menuiseries Extérieures · REHAU QUALITY DESIGN FENÊTRE